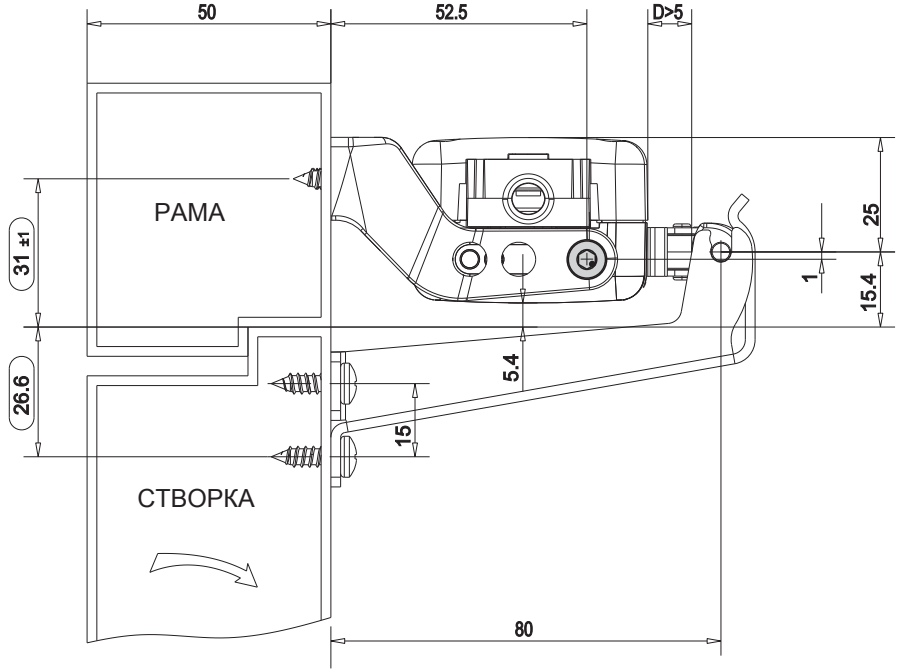
50
52.5
D>5
РАМА
31 ±1
26.6
25
1
15.4
5.4
15
СТВОРКА
80

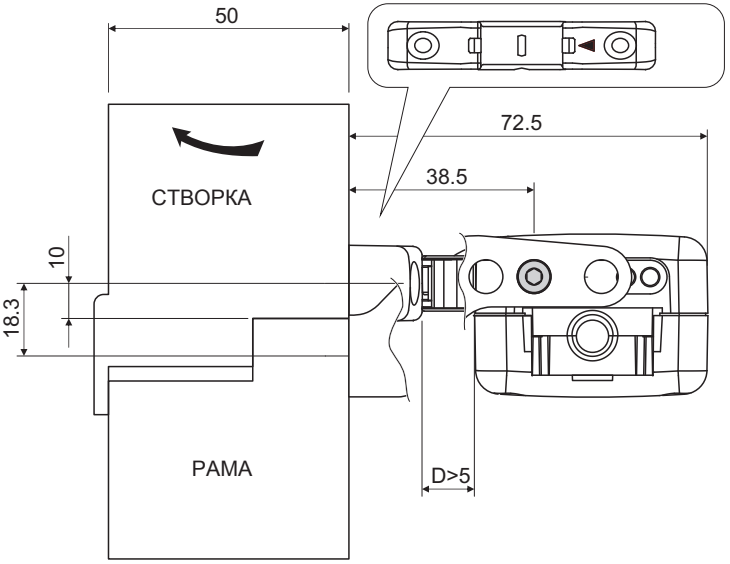
50
72.5
38.5
СТВОРКА
10
18.3
РАМА
D>5