3200.845

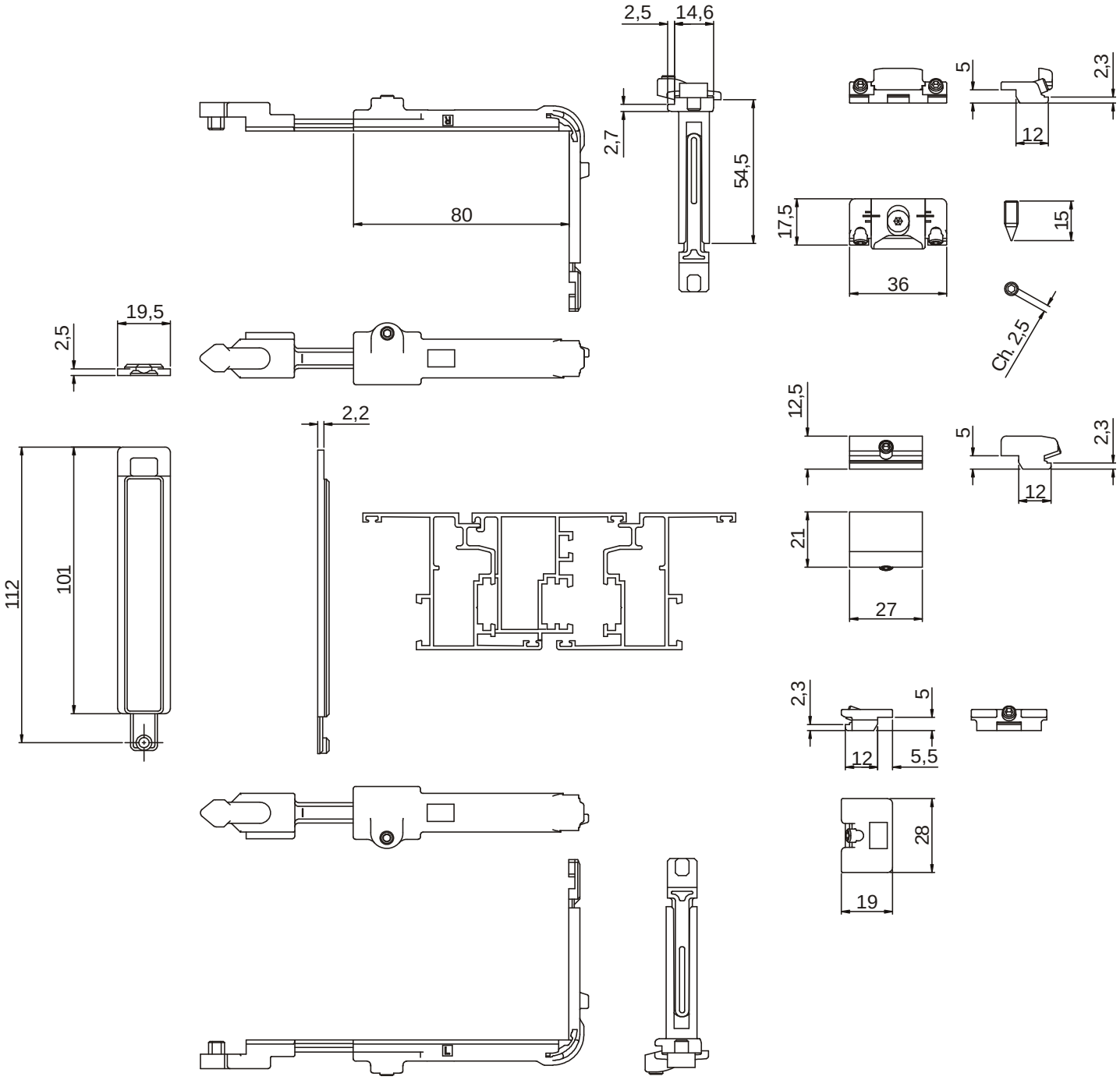
2,5
14,6
2,7
54,5
80
5
2,3
12
17,5
36
15
Ch.2,5
19,5
2,5
2,2
12,5
5
2,3
12
112
101
21
27
2,3
5
12
5,5
28
19