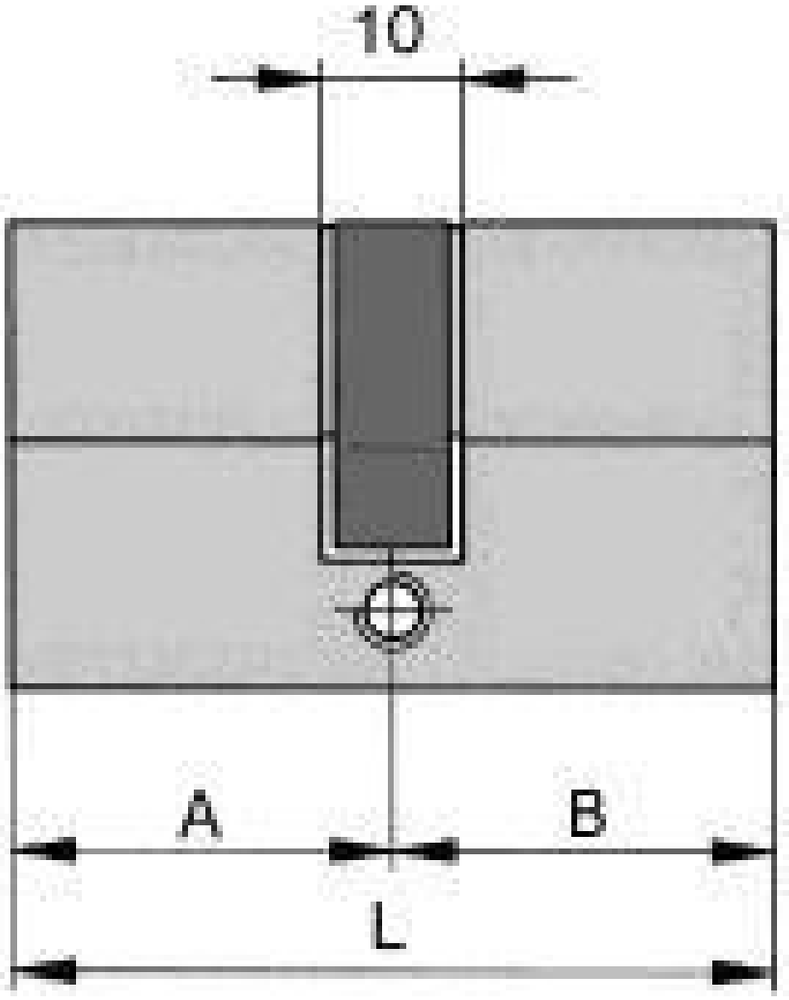

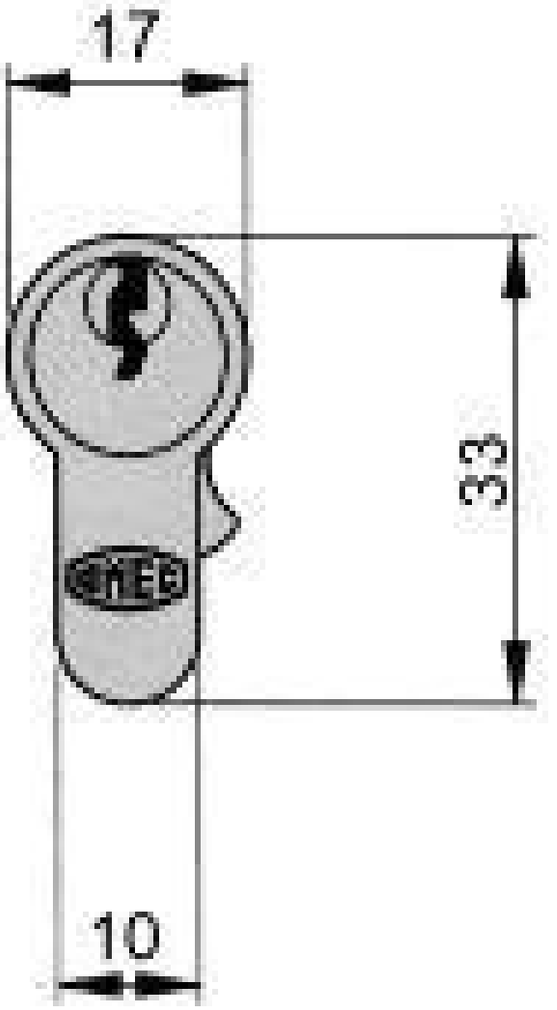

A = 27 мм
B = 53 мм
L = 80 мм