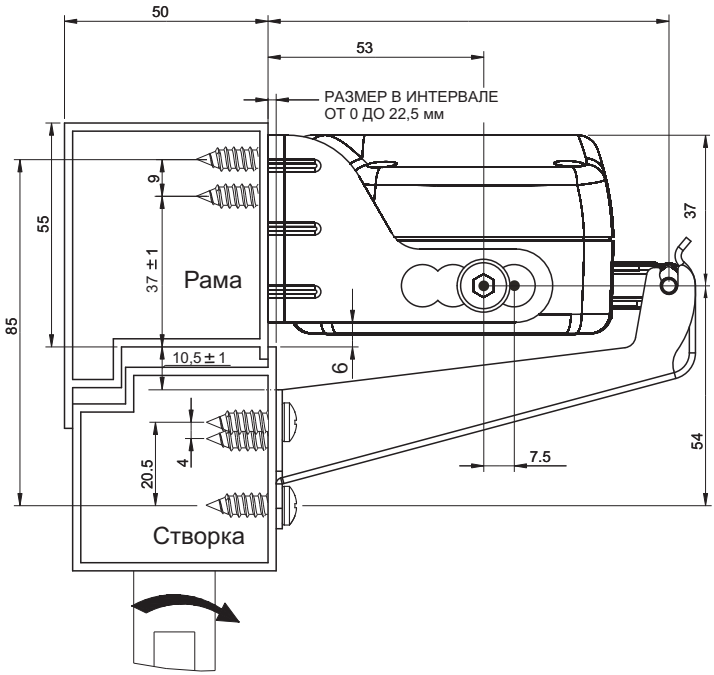
50
53
РАЗМЕР В ИНТЕРВАЛЕ
ОТ 0 ДО 22,5 мм
9
55
37 ± 1
Рама
85
10,5 ± 1
6
37
7.5
54
20.5
4
Створка

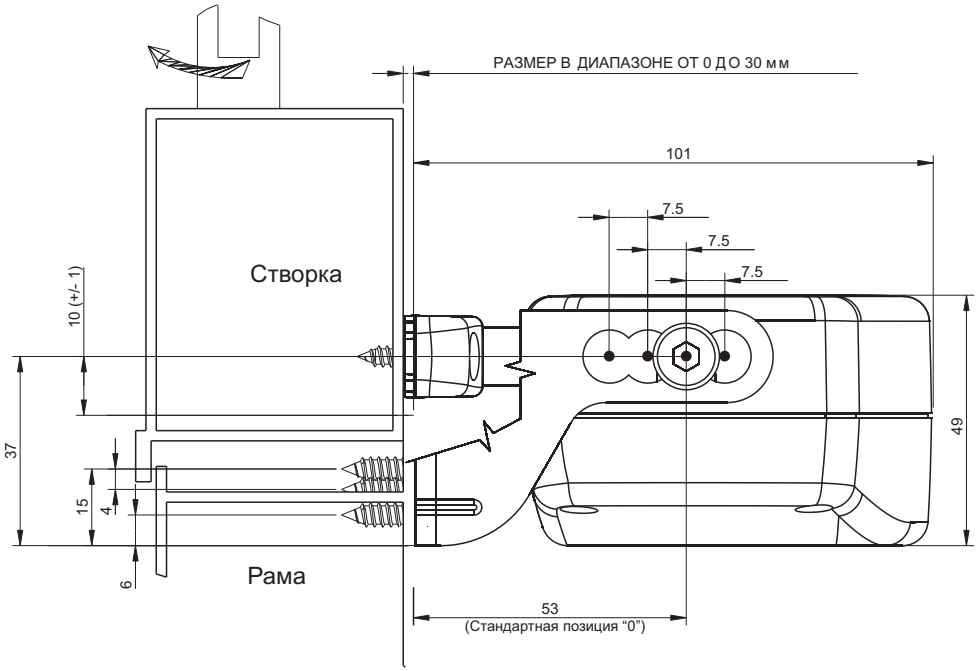
РАЗМЕР В ДИАПАЗОНЕ ОТ 0 ДО 30 мм
101
7.5
7.5
7.5
Створка
10 (+/- 1)
37
49
15
4
6
Рама
53
(Стандартная позиция “0”)